CYB320-C3-WX

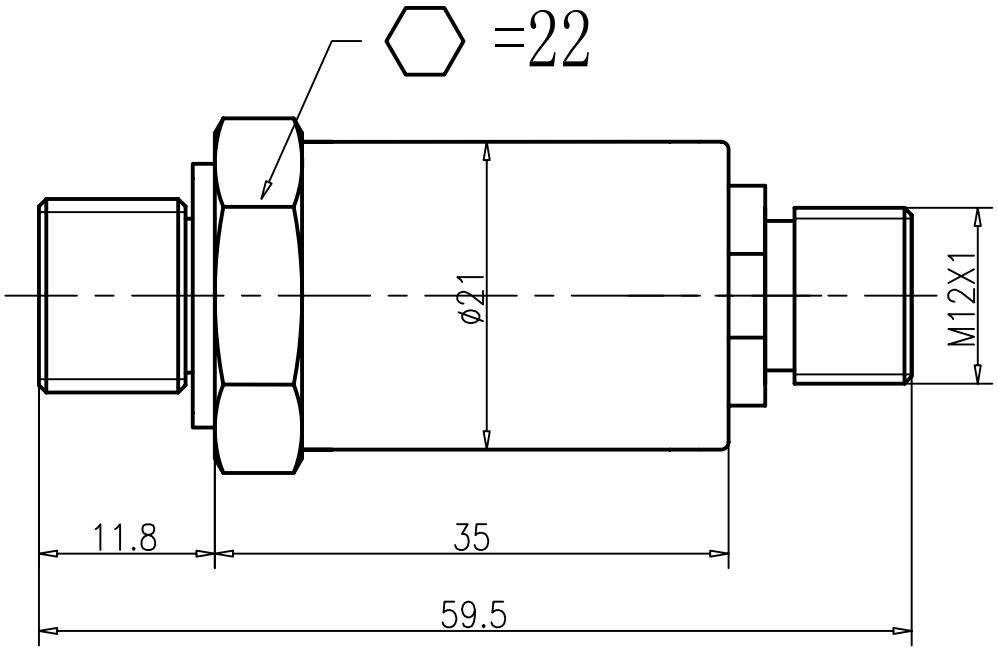

借通用件登记	
描 图	
校 描	
旧底图总号	
签 字	
日 期	

标记	处数	更改文件号	签字	日期

设计		标准化		图样标记	重量	比例
						1:1
审核						
工艺		日期		共 页	第 页	

湖南泽天传感科技有限公司

CYB320-C3外形图

CYB320-C3-WX